SOLUTION DE COMPACTAGE À CANAL FERMÉ POUR UNE GESTION PLUS RENTABLE DES DÉCHETS

ORWAK PRESSE À COFFRE SEMI-AUTOMATIQUE

PRESSE À COFFRE SEMI-AUTOMATIQUE 1540 - 1550 - 1560

Conception compacte et balles à densité élevée ! La presse à coffre Orwak est compacte, avec ligature manuelle des balles. Elle est parfaite pour les sociétés ayant de gros volumes de matériaux recyclables, lorsque les presses verticales exigent trop de personnel ou lorsqu'il faut compacter en vrac.

ORWAK®
PART OF Sulo GROUP

PRESSES À COFFRES SEMI-AUTOMATIQUES PARFAITES POUR VOTRE SECTEUR

Cette gamme de presses à coffres semi-automatiques est parfaite lorsque vous recherchez une solution de compactage des déchets intérieure et compacte et que les volumes dépassent ce qui peut être géré par des presses verticales.

QU'EST-CE QU'UNE PRESSE À COFFRE SEMI-AUTOMATIQUE ?

Les presses à coffres ou presses à canal fermé sont de petites presses horizontales. Les cycles de compactage sont automatiques, et la ligature des balles est manuelle. Le matériel est compacté sur l'extrémité du canal de la presse ce qui garantit des balles à densité élevée !

LIGATURE DE BALLES MANUELLE

Lorsque la chambre de compaction est pleine, l'opérateur ligature manuellement la balle. Notre ligature en fil de fer ou sangles quadruples garantit une fixation ferme de la balle.

ÉJECTION DE BALLE SEMI-AUTOMATIQUE

Lorsqu'une balle est prête, l'opérateur appuie seulement sur deux boutons pour l'expulser sur une palette pour la retirer facilement avec le chariot élévateur.

OPTIONS DE CHARGEMENT MULTIPLES

Les systèmes semi-automatiques peuvent être alimentés manuellement du sol ou d'un quai, par un lève-conteneur, un toboggan, un transporteur ou un chariot élévateur.

POURQUOI UNE PRESSE À COFFRE SEMI-AUTOMATIQUE ?

- Capacité élevée de compactage de gros volumes de déchets en balles denses
- Design compacte pour être placée en intérieur, même dans les espaces réduits
- Large ouverture de chargement et fonctionnement automatique pratique pour le personnel
- Génère des balles de taille standard pour les revendre au secteur du recyclage
- Solution rentable pour les déchets

ZONES D'APPLICATION ÉLARGIES

Optimisation pour différents types de papier, carton, film plastique, big bags en polypropylène et bouteilles en PET (percées).

Nos presses à coffres semi-automatiques sont parfaites dans tous types d'environnement où les volumes de déchets sont trop importants pour être pris en charge par une presse verticale

Distributeurs

Secteur manufacturier

Recyclage

Entrepôts

Centres de distribution

PRESSES À COFFRES ORWAK
1540-1550-1560

DIMENSIONS DE LA MACHINE

	LONGUEUR (L)	LARGEUR (l)	HAUTEUR (H)	OUVERTURE CHARGEMENT	SECTION DU CANAL
SEMI-AUTO 1540-1550-1560	7460 mm	2160 mm	2550 mm	1500x1100 mm	1100 x 750 mm

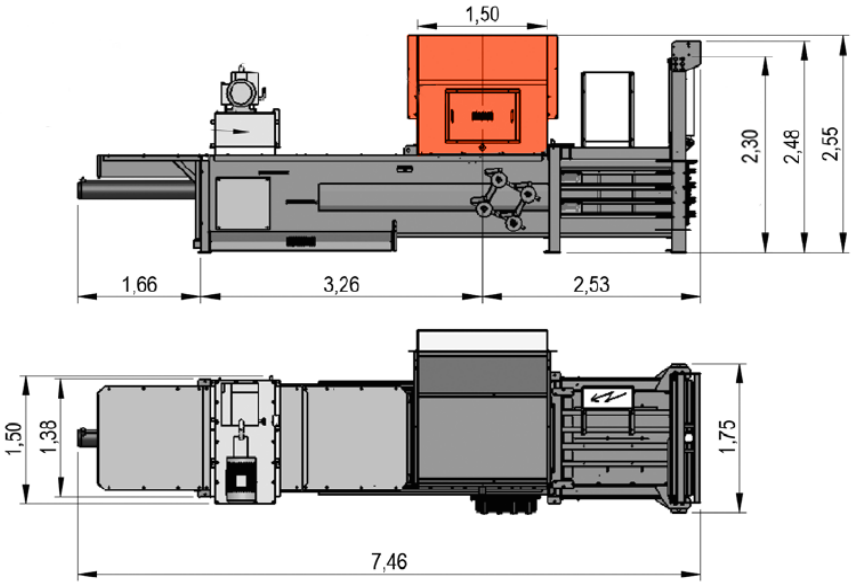

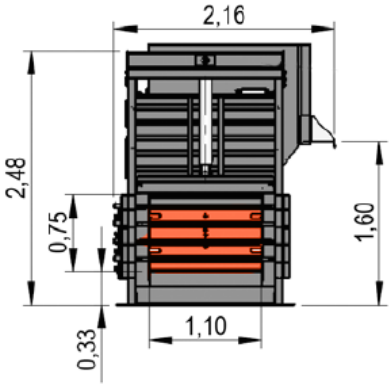

DONNÉES TECHNIQUES

MODÈLE	VOLUME DE CHARGEMENT	DURÉE DE CYCLE	PUISSANCE MOTEUR	FORCE DE COMPACTAGE	PRESSION SPÉCIFIQUE	DIMENSION DE BALLE HxPxL (DANS LA PRESSE)	LIGATURE	POIDS DE LA BALLE	POIDS DE LA MACHINE	CAPACITÉ HYDRAU-LIQUE
1540	1,25 m^3	58 s	7,5 kW	40 tonnes, 400 kN	4,8 kg/cm^2	1100x750x 900-1300 mm*	4 liens	jusqu'à 500 kg**	**4750 kg**	**170 L**
1550	1,25 m^3	39 s	15 kW	50 tonnes, 500 kN	6,1 kg/cm^2	1100x750x 900-1300 mm*	4 liens	jusqu'à 500 kg**	**4900 kg**	**300 L**
1560	1,25 m^3	52 s	15 kW	60 tonnes, 600 kN	7,3 kg/cm^2	1100x750x 900-1300 mm*	4 liens	jusqu'à 500 kg**	**5050 kg**	**300 L**

*La longueur de la balle peut augmenter de 10-20 % après avoir été éjecté de la presse

**Carton, pour les pesées de balles pour d'autres types de matériaux, nous consulter.

Tension d'alimentation : 3x400 V, 50 Hz

Nous nous réservons le droit de modifier les spécifications sans préavis.

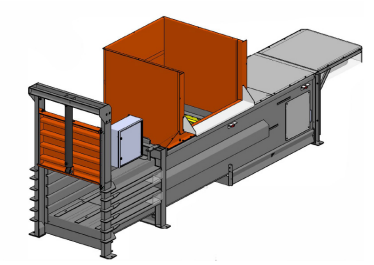

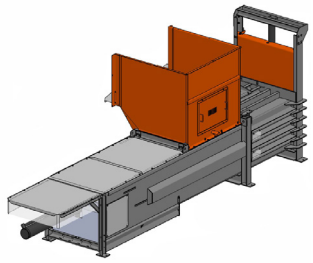

CARACTÉRISTIQUES PRINCIPALES

Pour une meilleure expérience utilisateur, la gamme semi-automatique est fournie avec des caractéristiques standard pratiques et intelligentes.

PORTE GUILLOTINE
Porte verticale robuste qui s'ouvre automatiquement.

DÉMARRAGE AUTOMATIQUE
Équipée du démarrage avec cellule photoélectrique, et bouton de sélection facile entre le mode manuel et automatique.

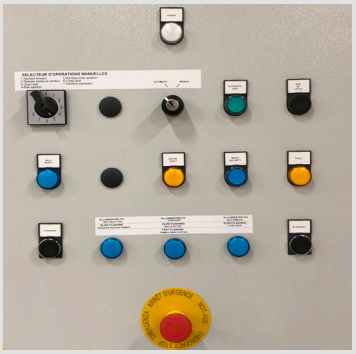

TABLEAU DE COMMANDES
Tableau de commande moderne et convivial, avec indicateurs de statut et commandes pour l'éjection des balles et le fonctionnement manuel.

OPTIONS ET ACCESSOIRES

Une large gamme d'accessoires et d'options améliore encore ces machines extraordinaires, et adapte les systèmes semi-automatiques à vos besoins.

TRÉMIES
Différents types et tailles

LÈVE-CONTENEUR
Pour un chargement par bacs à quatre roues

TOBOGGANS/CONVOYEURS
Pour un chargement automatique des gros volumes de déchets

SUPPORTS DE BOBINES

REFROIDISSEMENT/ CHAUFFAGE DE L'HUILE

DÉMARRAGE AUTOMATIQUE AVEC AVERTISSEUR OPTIQUE

ORWAK AB
Svetsaregatan 4, S-576 33 Sävsjö, SWEDEN
Tel: +46-(0)382-15700
info@orwak.com

ORWAK.COM

ORWAK PART OF Sulo GROUP